НАШИ КОНТАКТЫ:

Представительство Baoli EMEA в России

Тел.: + 7 915 174 6055

E-mail: nikolay.romanov@still.com.ru

www.baoli-emea.com

Rev - 04 2017

KB 1.5-5.0t

Дизельные погрузчики

KB 15 KB 18 KB 20 Xinchang Engine
KB 25 KB 30 KB 35 Xinchang / Mitsubishi Engine
KB 40 KB 50 Weichai Engine

KB 15 KB 18 KB 20 KB 25
KB 30 KB 35 KB 40 KB 50

Дизельные погрузчики

1.1	Производитель		KION Baoli	KION Baoli	KION Baoli	
1.2	Модель		KB15	KB18	KB20	
1.3	Привод: Электро-Дизель-Бензин-Газ		Diesel	Diesel	Diesel	
1.4	Тип управления: Ручной-Стоя-Сидя		Сидя	Сидя	Сидя	
1.5	Грузоподъемность	Q(Kg)	1500	1800	2000	
1.6	Центр тяжести	C(mm)	500	500	500	
1.8	Расстояние от оси до груза	X(mm)	435	435	435	
1.9	Колесная база	Y(mm)	1500	1500	1500	
2.1	Собственный вес	Kg	4520/3020	4940/3160	5200/3220	
2.2	Нагрузка на ось с грузом переднюю/заднюю	Kg	3820/680	4220/720	4520/660	
2.3	Нагрузка на ось без груза переднюю/заднюю	Kg	1360/1640	1300/1860	1300/1920	
3.1	Колеса: SE-Суперэластик PN-Пневматические		PN	PN	PN	
3.2	Размер передних колес		23×9-10-18PR	23×9-10-18PR	23×9-10-18PR	
3.3	Размер задних колес		5.00-8-10PR	5.00-8-10PR	5.00-8-10PR	
3.6	Колея спереди	b10(mm)	940	940	940	
3.7	Колея сзади	b11(mm)	920	920	920	
4.1	Наклон мачты, вперед/назад	“α/β (Grad)”	6°/12°	6°/12°	6°/12°	
4.2	Высота мачты в сложенном состоянии	h1(mm)	2002	2002	2002	
4.3	Свободный ход мачты	h2(mm)	128	128	128	
4.4	Высота подъема мачты	h3(mm)	3000	3000	3000	
4.5	Высота мачты в разложенном состоянии	h4(mm)	4040	4040	4040	
4.7	Высота защитной решетки кабины	h6(mm)	2065	2065	2065	
4.8	Высота сиденья оператора	h7(mm)	1010	1010	1010	
4.12	Высота муфты сцепления	h10(mm)	220	220	220	
4.19	Общая длина машины	L1(mm)	3432	3466	3490	
4.20	Длина до спинки вил	L2(mm)	2362	2396	2420	
4.21	Общая ширина	b1(mm)	1177	1177	1177	
4.22	Размеры вил	s/e/l(mm)	35/120/1070	35/120/1070	40/122/1070	
4.23	Каретка ISO 2328, Класс/Форма A, B		A	A	A	
4.24	Ширина каретки	b3(mm)	1040	1040	1040	
4.31	Клиренс под мачтой (с грузом)	m1(mm)	110	110	110	
4.32	Клиренс в середине колесной базы (с грузом)	m2(mm)	105	105	105	
4.34.1	Ширина прохода с паллетой 1000×1200 поперек	Ast(mm)	3795	3815	3835	
4.34.2	Ширина прохода с паллетой 800×1200 вдоль	Ast(mm)	3995	4015	4035	
4.35	Радиус разворота	Wa(mm)	2150	2150	2205	
4.36	Минимальное расстояние, необходимое для разворота	b13(mm)				
5.1	Скорость движения с/без груза	km/h	13.9/14.4	13.5/14.4	13.9/14.4	
5.2	Скорость подъема вил с/без груза	mm/s	382.7/406.3	370.1/416.5	386.3/388.6	
5.3	Скорость опускания вил с/без груза	mm/s	467.8/507.9	449.1/510.2	402.9/495.3	
5.5	Тяговое усилие (при 2км/ч) с/без груза	KN	14.5/8.7	14.2/8.2	16/8.6	
5.7	Преодолеваемый уклон (при 2км/ч) с/без груза	%	20	20	20	
5.10	Рабочий тормоз		Мех./гидр	Мех./гидр	Мех./гидр	
7.1	Произвдитель двигателя / Тип двигателя		XINCHANG 4N23G31	XINCHANG 4N23G31	XINCHANG 4N23G31	X
7.2	Мощность двигателья, ISO 1585	Kw	30	30	30	
7.3	Число оборотов	/min	2600	2600	2600	
7.4	Количество цилиндров	cm^3	4/2670	4/2670	4/2670	
7.9	Объем двигателя	V	12	12	12	
8.1	Тип управления движением		Гидродинамический	Гидродинамический	Гидродинамический	
10.4	Объем топливного бака	l/kg	45/37	45/37	45/37	
10.8	Тягово-сцепное устройство, модель/тип DIN		штифт	штифт	штифт	

KION Baoli	KION BAOLI	KION Baoli	KION BAOLI	KION Baoli	KION BAOLI	KION Baoli	KION Baoli
KB25	KB 25	KB30	KB 30	KB35	KB 35	KB40	KB50S
Diesel	Diesel	Diesel	Diesel	Diesel	Diesel	Diesel	Diesel
Сидя	Сидя	Сидя	Сидя	Сидя	Сидя	Сидя	Сидя
2500	2500	3000	3000	3500	3500	4000	5000
500	500	500	500	500	500	500	500
484	484	484	484	484	484	562	567
1700	1700	1700	1700	1700	1700	2000	2000
3960	3950	4260	4400	4700	4880	6780	7380
5980/680	6340/610	6460/800	6610/580	7080/1140	7300/1100	9830/1250	11360/1320
1680/2280	1880/2250	1700/2560	1820/2640	1480/3240	1640/3240	3340/3440	3220/4160
PN	PN	PN	PN	PN	PN	PN	PN
28×9-15-14PR	28×9-15-14PR	28×9-15-14PR	28×9-15-14PR	28×9-15-14PR	28×9-15-14PR	300-15-20PR	300-15-20PR
6.50-10-10PR	6.50-10-10PR	6.50-10-10PR	6.50-10-10PR	6.50-10-10PR	6.50-10-10PR	7.00-12-12PR	7.00-12-12PR
1000	1000	1000	1000	1000	1000	1180	1180
970	970	970	970	970	970	1190	1190
6°/12°	6°/12°	6°/12°	6°/12°	6°/12°	6°/12°	6°/12°	6°/12°
2080	2080	2080	2080	2230	2230	2390	2390
140	145	145	145	145	145	150	155
3000	3000	3000	3000	3000	3000	3000	3000
4050	4050	4273	4273	4273	4273	4275	4275
2108	2108	2108	2108	2108	2108	2260	2260
1085	1085	1085	1085	1085	1085	1280	1280
300	300	300	300	300	300	380	380
3730	3735	3780	3785	3880	3885	4180	4230
2665	2665	2715	2715	2815	2815	3110	3160
1225	1225	1225	1225	1296	1225	1485	1485
40/122/1070	40/122/1070	45/125/1070	45/125/1070	50/125/1070	50/125/1070	50/140/1070	55/150/1070
A	A	A	A	A	A	A	A
1040	1040	1100	1100	1100	1100	1380	1380
135	135	135	135	135	135	145	145
140	140	140	140	140	140	180	180
4124	4124	4144	4144	4224	4224	4627	4667
4324	4324	4344	4344	4424	4424	4627	4667
2440	2440	2460	2460	2540	2540	2790	2830
810	810	810	810	810	810	900	900
18.5/20	15/16,2	19/20.5	16,5/17	19/20.5	16/17	25.3/26.2	25.3/26.2
320/530	498/658	450/480	522/597	450/480	561/588	456/528	456/528
475/360	485/370	472.2/431.3	479/393	472.2/431.3	491/398	455/320	455/320
15/10	15/10	15/10	15/10	17/10	16/10	24/20	24/20
20	20	20	20	15	15	20	20
Мех./гидр	Мех./гидр	Мех./гидр	Мех./гидр	Мех./гидр	Мех./гидр	Мех./гидр	Мех./гидр
XINCHAI 498BT1 CHINA STAGE III	Mitsubishi S4S-474	XINCHANG 498	Mitsubishi S4S-474	XINCHANG 498	Mitsubishi S4S-474	WEICHAI WP4.1	WEICHAI WP4.1
36,8	35,3	45	35,3	45	35,3	62,5	62,5
2500	2250	2500	2250	2500	2250	2300	2300
4/3168	4/3331	4/3168	4/3331	4/3168	4/3331	4/4090	4/4090
12	12	12	12	12	12	24	24
Механический/ Гидродинамический	Механический/ Гидродинамический	Механический/ Гидродинамический	Механический/ Гидродинамический	Механический/ Гидродинамический	Механический/ Гидродинамический	Гидродинамический	Гидродинамический
52/45	45/37	52/45	45/37	52/45	45/37	90/75	90/75
штифт	штифт	штифт	штифт	штифт	штифт	штифт	штифт

KB 15 KB 18 KB 20 KB 25
KB 30 KB 35 KB 40 KB 50

Дизельные погрузчики

KB 15 - KB 18 - KB 20

Тип мачты	H3	Номинальная грузоподъемность (при ЦТ 500мм) - 1,5т.	Номинальная грузоподъемность (при ЦТ 500мм) - 1,8т.	Номинальная грузоподъемность (при ЦТ 500мм) - 2,0т.	H1	H4	H2 без каретки	H2 с кареткой	Угол наклона мачты Вперед/ назад
VM-дуплекс	3000	1500	1800	2000	2002	4041	128	128	6/12
	3300	1500	1800	2000	2152	4341	128	128	6/12
	4000	1500	1800	2000	2552	5041	128	128	6/8
	4500	1350	1600	1750	2802	5541	128	128	6/6
	5000	1200	1450	1500	3052	6041	128	128	3/6
VFM-дуплекс	3000	1500	1800	2000	2002	4041	1411	1001	6/12
	3500	1500	1800	2000	2152	4541	1561	1151	6/12
	4000	1500	1800	2000	2552	5041	1961	1551	6/12
VFHM-триплекс	4350	1450	1550	1700	2005	5623	1376	777	6/6
	4500	1300	1400	1600	2130	5773	1501	902	6/6
	4700	1180	1200	1400	2180	5973	1551	952	6/6
	4800	1080	1100	1300	2245	6073	1616	1017	6/6
	5000	1000	1050	1250	2280	6273	1651	1052	6/6
	5400	980	1000	1165	2423	6673	1794	1195	3/6
	5500	950	980	1120	2623	6773	1994	1395	3/6
	6000	850	890	1000	2657	7273	2028	1429	3/6

KB 25

Тип мачты	H3	Номинальная грузоподъемность (при ЦТ 500мм) - 2,5т.	Номинальная грузоподъемность (при ЦТ 500мм) - 2,5т., со сдвоен. передн. колесами	H1	H4	H2 без каретки	H2 с кареткой	Угол наклона мачты Вперед/назад
VM-дуплекс	2500	2500	2500	1830	3540	140	140	6/12
	2700	2500	2500	1930	3740	140	140	6/12
	3000	2500	2500	2080	4040	140	140	6/12
	3300	2500	2500	2230	4340	140	140	6/12
	3500	2500	2500	2330	4540	140	140	6/12
	4000	2300	2500	2630	5040	140	140	6/6
	4500	1800	2300	2880	5540	140	140	6/6
	5000	1300	2200	3130	6040	140	140	3/6
	5500	1200	1700	3430	6540	140	140	3/6
VFM-дуплекс	2500	2500	2500	1830	3540	1170	830	6/12
	2700	2500	2500	1930	3740	1270	930	6/12
	3000	2500	2500	2080	4040	1420	1080	6/12
	3300	2500	2500	2230	4340	1570	1230	6/12
	3500	2500	2500	2330	4540	1670	1330	6/12
	4000	2300	2500	2630	5040	1970	1630	6/6
	4500	1800	2300	2880	5540	2220	1880	6/6
VFHM-триплекс	4000	2300	-	2005	5040	1375	1005	6/6
	4350	2000	2400	2130	5390	1500	1130	6/6
	4500	1800	2300	2180	5540	1550	1180	6/6
	4700	1700	2200	2245	5740	1615	1245	6/6
	4800	1700	2200	2280	5840	1650	1280	6/6
	5000	1500	2100	2423	6040	1793	1423	6/6
	5400	1200	2000	2623	6440	1993	1623	3/6
	5500	1100	1800	2657	6540	2027	1657	3/6
	6000	800	1600	2890	7040	2260	1890	3/6

КВ 30

Тип мачты	H3	Номинальная грузоподъемность (при ЦТ 500мм) - 3,0т.	Номинальная грузоподъемность (при ЦТ 500мм) - 3,0т., со сдоен. передн. колесами	H1	H4	H2 без каретки	H2 с кареткой	Угол наклона мачты Вперед/назад
VM-дуплекс	2500	3000	3000	1830	3773	145	145	6/12
	2700	3000	3000	1930	3973	145	145	6/12
	3000	3000	3000	2080	4273	145	145	6/12
	3300	3000	3000	2230	4573	145	145	6/12
	3500	3000	3000	2330	4773	145	145	6/12
	4000	2900	3000	2630	5273	145	145	6/6
	4500	2500	2800	2880	5773	145	145	6/6
	5000	2000	2700	3130	6273	145	145	3/6
	5500	-	2400	3430	6773	145	145	3/6
VFM-дуплекс	2500	3000	3000	1830	3773	1172	602	6/12
	2700	3000	3000	1930	3973	1272	702	6/12
	3000	3000	3000	2080	4273	1422	852	6/12
	3300	3000	3000	2230	4573	1572	1002	6/12
	3500	3000	3000	2330	4773	1672	1102	6/12
	4000	2900	3000	2630	5273	1972	1402	6/6
	4500	2500	2800	2880	5773	2222	1652	6/6
VFHM-триплекс	4000	2800	-	2005	5273	1376	777	6/6
	4350	2600	2900	2130	5623	1501	902	6/6
	4500	2450	2800	2180	5773	1551	952	6/6
	4700	2300	2700	2245	5973	1616	1017	6/6
	4800	2200	2700	2280	6073	1651	1052	6/6
	5000	2000	2600	2423	6273	1794	1195	6/6
	5400	1600	2400	2623	6673	1994	1395	3/6
	5500	1600	2250	2657	6773	2028	1429	3/6
	6000	1100	2100	2890	7273	2261	1662	3/6

КВ 35

Тип мачты	H3	Номинальная грузоподъемность (при ЦТ 500мм) - 3,5т.	Номинальная грузоподъемность (при ЦТ 500мм) - 3,5т., со сдоен. передн. колесами	H1	H4	H2 без каретки	H2 с кареткой	Угол наклона мачты Вперед/назад
VM-дуплекс	2500	3500	3500	1980	3773	145	145	6/12
	2700	3500	3500	2080	3973	145	145	6/12
	3000	3500	3500	2230	4273	145	145	6/12
	3300	3500	3500	2380	4573	145	145	6/12
	3500	3500	3500	2480	4773	145	145	6/12
	4000	3200	3400	2780	5273	145	145	6/6
	4500	2600	3000	3030	5773	145	145	6/6
	5000	2100	2850	3280	6273	145	145	3/6
	5500	-	2400	3580	6773	145	145	3/6
VFM-дуплекс	2500	3500	3500	1830	3773	1172	602	6/12
	2700	3500	3500	1930	3973	1272	702	6/12
	3000	3500	3500	2080	4273	1422	852	6/12
	3300	3500	3500	2230	4573	1572	1002	6/12
	3500	3500	3500	2330	4773	1672	1102	6/12
	4000	3200	3400	2630	5273	1972	1402	6/6
	4500	2600	3000	2880	5773	2222	1652	6/6
VFHM-триплекс	4000	-	-	2005	5273	1246	777	6/6
	4350	3000	3000	2130	5623	1371	902	6/6
	4500	3000	3000	2180	5773	1421	952	6/6
	4700	2500	2900	2245	5973	1486	1017	6/6
	4800	2500	2900	2280	6073	1521	1052	6/6
	5000	2400	2850	2423	6273	1664	1195	6/6
	5400	1750	2500	2623	6673	1864	1395	3/6
	5500	1750	2500	2657	6773	1898	1429	3/6
	6000	1200	2200	2890	7273	2131	1662	3/6

KB 15 KB 18 KB 20 KB 25
KB 30 KB 35 KB 40 KB 50

Дизельные погрузчики

KB 40-50										
Тип мачты	H3	Номинальная грузоподъемность (при ЦТ 500мм)- 4,0т.	Номинальная грузоподъемность (при ЦТ 500мм)- 4,0т., со сдоен. передн. Колесами	Номинальная грузоподъемность (при ЦТ 500мм) - 5,0т.	Номинальная грузоподъемность (при ЦТ 500мм) - 5,0т., со сдоен. передн. колесами	H1	H4	H2 без каретки	H2 с кареткой	Угол наклона мачты Вперед/ назад
VM-дуплекс	3000	4000	4000	5000	5000	2390	4275	150	150	6/6
	3300	4000	4000	5000	5000	2540	4575	150	150	6/6
	3500	4000	4000	5000	5000	2640	4775	150	150	6/6
	4000	3800	4000	4600	5000	2940	5275	150	150	6/6
	4500	3500	4000	4500	4800	3190	5775	150	150	6/6
	5000	3100	3700	4000	4600	3440	6275	150	150	6/6
VFM-дуплекс	2610	4000	4000	5000	5000	2195	3885	1349	970	6/12
	2700	4000	4000	5000	5000	2240	3975	1394	1015	6/12
	3000	4000	4000	5000	5000	2390	4275	1544	1165	6/12
	3300	4000	4000	5000	5000	2540	4575	1694	1315	6/12
	3500	4000	4000	5000	5000	2640	4775	1794	1415	6/12
	4000	3800	4000	4600	5000	2890	5275	2044	1665	6/12
VFHM-триплекс	3920	3900	4000	4800	5000	2245	5195	1399	1020	6/6
	4350	3800	4000	4700	5000	2390	5625	1544	1165	6/6
	4500	3500	4000	4500	5000	2441	5775	1595	1216	6/6
	4700	3400	4000	4200	5000	2507	5975	1661	1282	6/6
	4800	3400	3700	4200	4600	2540	6075	1694	1315	6/6
	5000	3000	3600	3800	4500	2640	6275	1794	1415	6/6
	5400	2800	3400	3400	4300	2765	6675	1919	1540	3/6
	6000	2000	3200	2500	4000	3005	7275	2159	1780	3/6

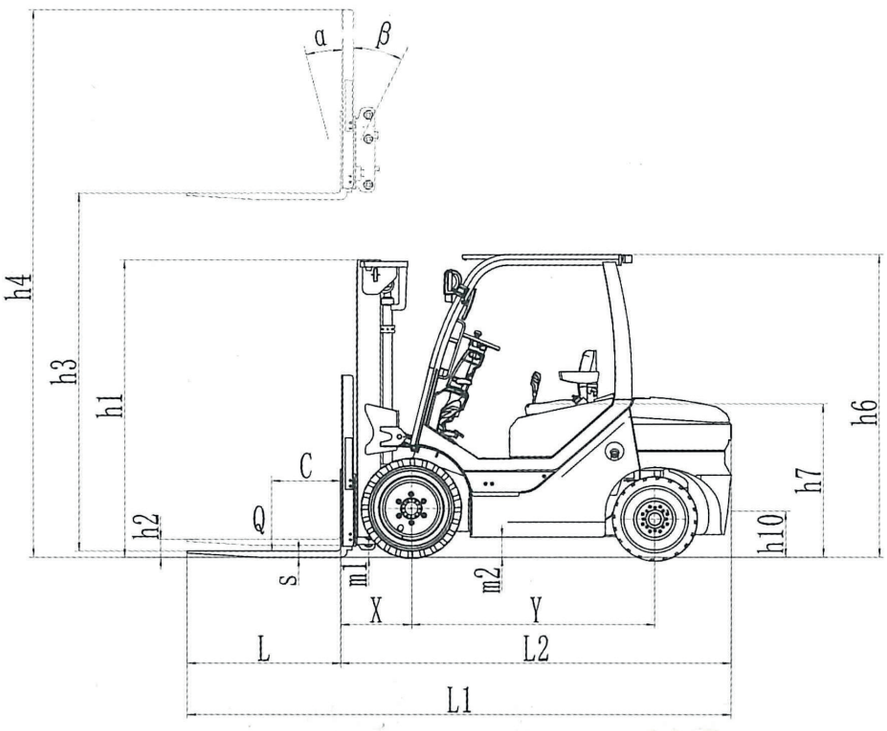
α
β
h4
h3
h1
h2
C
Q
s
m1
X
m2
Y
L
L2
L1
h10
h7
h6

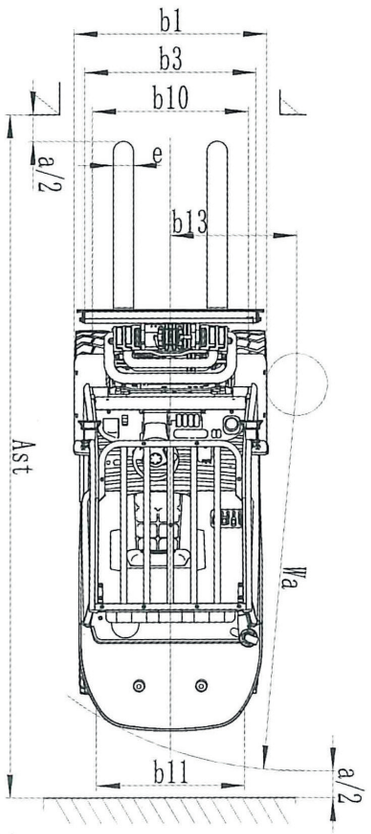
b1
b3
b10
a/2
e
b13
Ast
Wa
b11
a/2